Croma Select S
Colonne de douche 280 1jet avec mitigeur mécanique
Surfaces: **chromé** Numéro d'article: **26791000**

Description

Caractéristiques

- comprenant : douche de tête, douchette, mitigeur de douche, flexible de douche, curseur
- douche de tête Croma 280
- diamètre: 280 mm
- douche de tête orientable
- jet RainAir
- débit du jet RainAir (sous 3 bars de pression): 15 l/min
- disque de jet entièrement chromé
- longueur du bras de douche: 400 mm
- bras de douche pivotant
- support de douchette réglage en hauteur
- type de montage: installation apparente
- entraxe 150 mm ± 12 mm
- cartouche céramique
- limiteur de température réglable

Détails de l'article

GTIN	4011097801704

Technologie

Photo du produit

Plan géométral

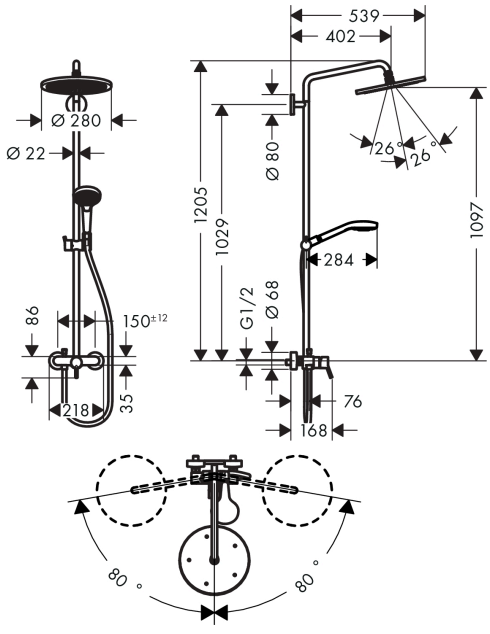

Croma Select S
Colonne de douche 280 1jet avec mitigeur mécanique
Surfaces: **chromé** Numéro d'article: **26791000**

Schéma d'écoulement

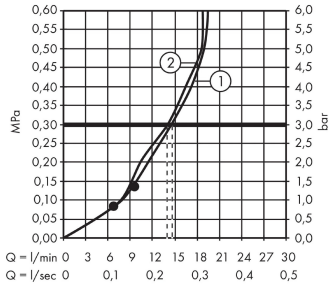

① pomme de douche
② Douchette

Croma Select S
Colonne de douche 280 1jet avec mitigeur mécanique
Surfaces: **chromé** Numéro d'article: **26791000**
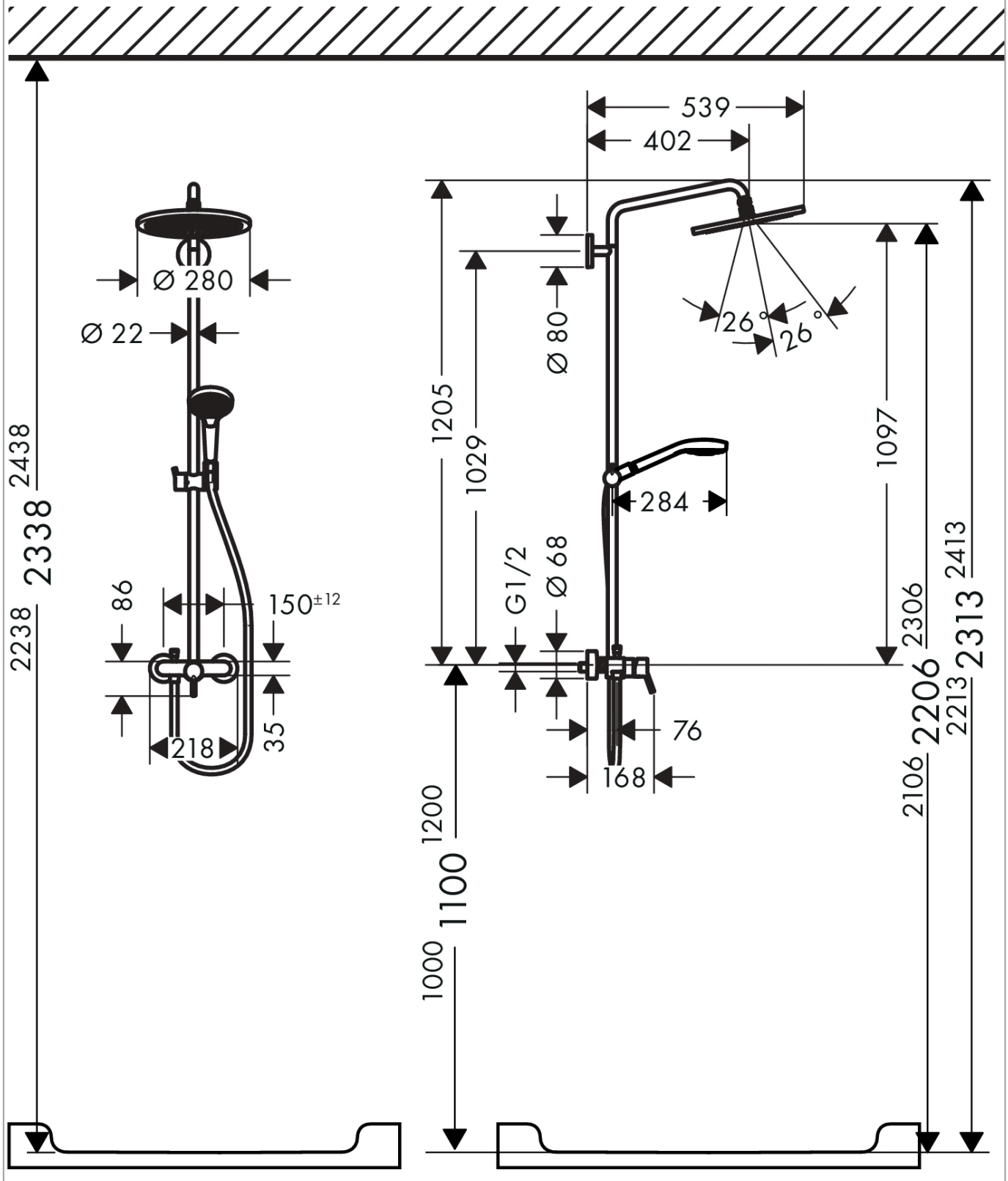
Exemple de montage